-1 [redacted]

[redacted] دو نیم رسم کنید و یک برگ یک بار اخ تا ویا ازاوا ازالا2و1 کشش

کشش هیالرد1 گنرو طخودیفس تماخض برب0.5 زادناو یرانگ هیالرد2 گنرو طخوزمرق تماخض برب0.25 -هیقب نامرددراوم هیال 0

0.15 تماخض و یب آ گنرو3 هیالرد نراق تروح هوروش اه

-2 نکوتاب)1 کشش روش اه حطس حاسم مسا حت مسا بوزنس هم مسا بوزنس طم)

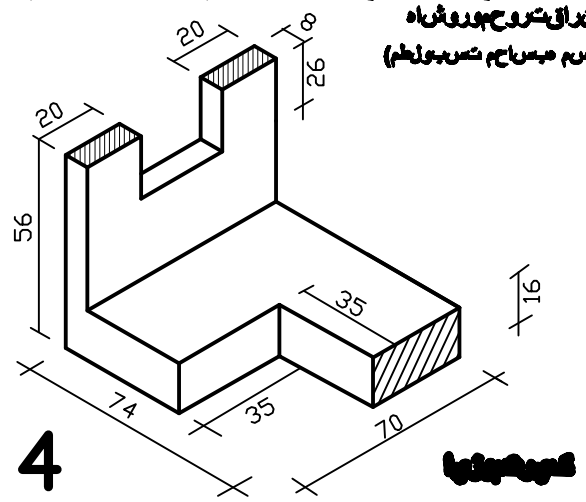

4 [redacted]

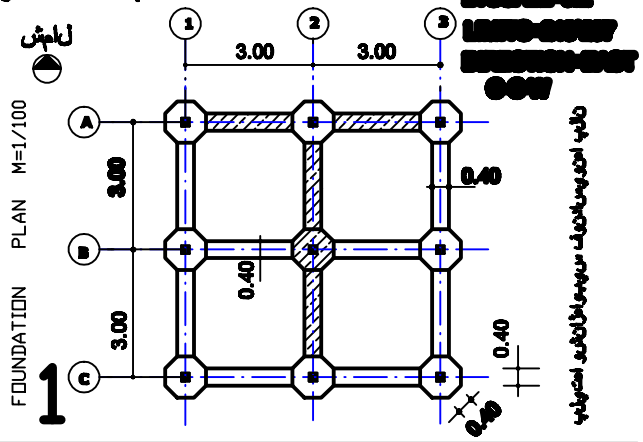

1

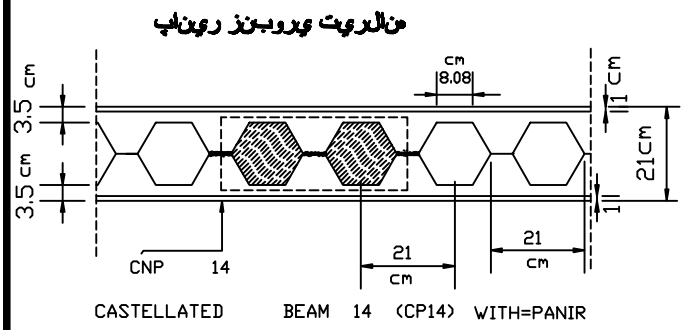

3 [redacted]

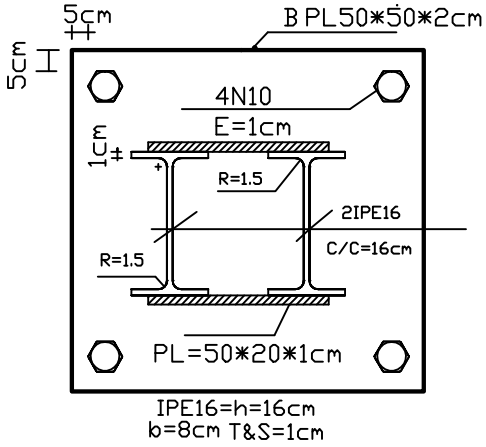

2

WWW.ESTILA.DXD.IR

-1 [redacted]

کشش هیالرد1 گنرو طخودیفس تماخض برب0.5 زادناو یرانگ هیالرد2 گنرو طخوزمرق تماخض برب0.25 -هیقب نامرددراوم هیال 0

[redacted]

-2

UNITS-DECIMAL-0.0
LTSCALE-0.2
LIMITS-210*297
DIRECTION-EAST
C-CW

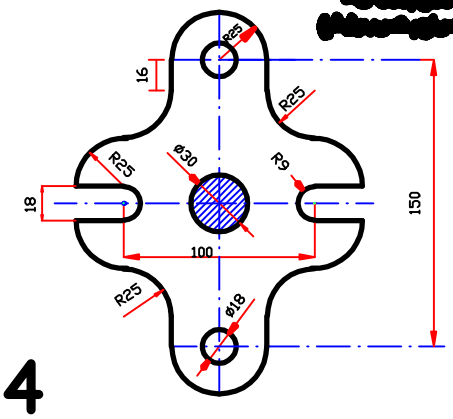

4

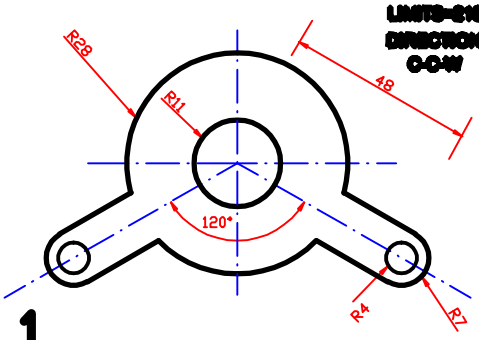

1

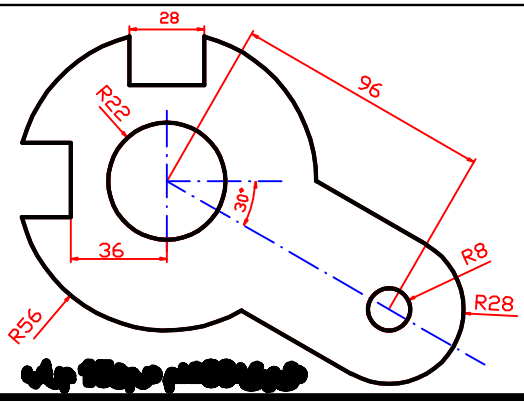

3 [redacted]

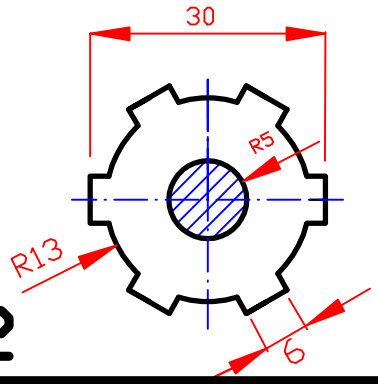

2

WWW.ESTILA.DXD.IR